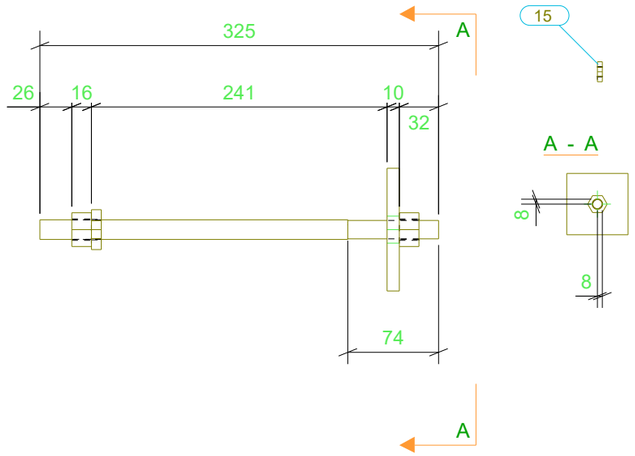

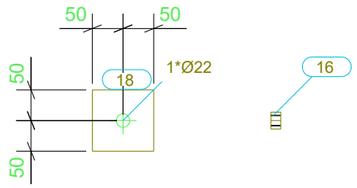

LISTA DE MATERIAL

POS	QTD	DESCRIÇÃO	COMP.(mm)	MATERIAL	PESO (kgf)		SUP. (m2)	NOTAS
					UNIT.	TOTAL		
CB5	8	ANCHORROD			1.4	11.3	0.4	
15	8	5/8"Ø_WASHER	8	A36	0.0	0.3	0.0	
16	16	5/8"Ø_HEAVY_HEX_NUT	16	A36	0.1	0.9	0.0	
18	8	PL10X100	100	A36	0.8	6.3	0.2	
POS55	8	BARRA.RED.16	325	A36	0.5	3.8	0.1	

PESO TOTAL = 11.3kg | SUPERFÍCIE A TRATAR: 0.4 m^2

REV.	DESCRIÇÃO	DATA	EXEC.	VERIF.	APROV.

TRIBUNAL DE CONTAS DO ESTADO DE GOIÁS
GOIANIA-GO
-

FERENGE
Soluções em Estruturas Metálicas

TITULO	CHUMBADORES		
CONTRATO	SEDE DO TCE		
ENGENHEIRO RESP.	PAULO S.	ENVIADO	
Nº CONTRATO	PR21-09-20-392-R02	ESCALA 1:5 1:10	DIM. PRANCHA 420x297
DESENHO	[CB.5]	Nº REVISAO	